AD 3700

Bedienungsanleitung
Instruction manual
Notice d'emploi
Istruzioni per l'uso
Instrucciones de manejo
Manual de instruções
Gebruiksaanwijzing
Instrukcja obsługi
Bruksanvisning
Betjeningsvejledning
Käyttöohje
Οδηγίες λειτουργίας
Kullanım kılavuzu
Инструкция по эксплуатации
使用说明书

SENNHEISER

Sennheiser electronic GmbH & Co. KG

Am Labor 1, 30900 Wedemark, Germany
www.sennheiser.com

Printed in Germany, Publ. 07/19, 583970/A01

DE

Wichtige Sicherheitshinweise

1. Lesen Sie diese Sicherheitshinweise und die Bedienungsanleitung des Produkts.
2. Bewahren Sie diese Sicherheitshinweise und die Bedienungsanleitung des Produkts auf. Geben Sie das Produkt an andere Nutzer stets zusammen mit diesen Sicherheitshinweisen und der Bedienungsanleitung weiter.
3. Geben Sie das Produkt an Dritte stets zusammen mit der Bedienungsanleitung und den Sicherheitshinweisen weiter.
4. Verwenden Sie ausschließlich vom Hersteller zugelassene Anbau-, Zubehör- und Ersatzteile.
5. Öffnen Sie das Gehäuse des Produktes nicht eigenmächtig. Für Produkte, die eigenmächtig vom Kunden geöffnet wurden, erlischt die Gewährleistung.
6. Lassen Sie alle Instandsetzungen von qualifiziertem Servicepersonal durchführen. Instandsetzungen müssen durchgeführt werden, wenn das Produkt auf irgendeine Weise beschädigt wurde, Flüssigkeiten oder Objekte in das Produkt gelangt sind, das Produkt Regen oder Feuchtigkeit ausgesetzt war, es nicht fehlerfrei funktioniert oder fallen gelassen wurde.
7. Verwenden Sie das Produkt nur unter den in den technischen Daten angegebenen Betriebsbedingungen.
8. Nehmen Sie das Produkt nicht in Betrieb, wenn es beim Transport beschädigt wurde.
9. Verlegen Sie Kabel stets so, dass niemand darüber stolpern kann.
10. Halten Sie Flüssigkeiten und elektrisch leitfähige Gegenstände, die nicht betriebsbedingt notwendig sind, vom Produkt und dessen Anschlüssen fern.
11. Verwenden Sie zum Reinigen keine Lösungsmittel oder aggressiven Reinigungsmittel.
12. Vorsicht: Sehr hohe Signalpegel können Ihr Gehör und Ihre Lautsprecher schädigen! Reduzieren Sie an angeschlossenen Wiedergabegeräten die Lautstärke, bevor Sie das Produkt anschließen, auch wegen der Gefahr der akustischen Rückkopplung.

Bestimmungsgemäßer Gebrauch

Das Produkt ist für den Einsatz in Innenräumen und im Außenbereich konzipiert.

Das Produkt darf gewerblich verwendet werden.

Als nicht bestimmungsgemäßer Gebrauch gilt, wenn Sie das Produkt anders benutzen, als in der zugehörigen Bedienungsanleitung beschrieben.

Sennheiser übernimmt keine Haftung bei Missbrauch oder nicht ordnungsgemäßem Gebrauch des Produkts sowie der Zusatzgeräte/Zubehörteile.

Vor Inbetriebnahme sind die jeweiligen länderspezifischen Vorschriften zu beachten!

Sicherheitshinweise für Antennen

Sichern Sie Antennen gegen Herabfallen/Umkippen. Verwenden Sie hierzu Sicherungsseile (Safety Wires).

Sicherungsseile, Seilendverbindungen und Verbindungsglieder müssen in ihrer Dimensionierung und Beschaffenheit den Vorschriften und Standards des Landes entsprechen, in dem Sie diese verwenden!

Herstellererklärungen

Garantie

Sennheiser electronic GmbH & Co. KG übernimmt für diese Produkte eine Garantie von 24 Monaten.

Die aktuell geltenden Garantiebedingungen können Sie über das Internet www.sennheiser.com oder Ihren Sennheiser-Partner beziehen.

In Übereinstimmung mit den folgenden Anforderungen

- WEEE-Richtlinie (2012/19/EU)

Hinweise zur Entsorgung

Das Symbol der durchgestrichenen Mülltonne auf Rädern auf Produkt, Batterie/Akku (wenn vorhanden) und/oder Verpackung weist Sie darauf hin, dass diese Produkte am Ende ihrer Lebensdauer nicht über den normalen Hausmüll entsorgt werden dürfen, sondern einer separaten Entsorgung zuzuführen sind. Für Verpackungen beachten Sie bitte die gesetzlichen Vorschriften zur Abfalltrennung in Ihrem Land.

Weitere Informationen zum Recycling dieser Produkte erhalten Sie bei Ihrer Gemeindeverwaltung, den kommunalen Sammel- oder Rücknahmestellen oder bei Ihrem Sennheiser-Partner.

Das separate Sammeln von Elektro- und Elektronik-Altgeräten, Batterien/Akkus (wenn vorhanden) und Verpackungen dient dazu, die Wiederverwendung und/oder Verwertung zu fördern und negative Effekte, beispielsweise durch potenziell enthaltene Schadstoffe, zu vermeiden. Hiermit leisten Sie einen wichtigen Beitrag zum Umwelt- und Gesundheitsschutz.

EU-Konformitätserklärung

- RoHS-Richtlinie (2011/65/EU)
- R&TTE-Richtlinie (1999/5/EG)

Hiermit erklärt Sennheiser electronic GmbH & Co. KG, dass der Funkanlagentyp (Zubehör) AD 3700 der Richtlinie 2014/53/EU entspricht.

Der vollständige Text der EU-Konformitätserklärung ist unter der folgenden Internetadresse verfügbar: www.sennheiser.com/download.

EN

Important safety instructions

1. Read these safety instructions and the instruction manual of the product.
2. Keep these safety instructions and the instruction manual of the product. Always include all instructions when passing the product on to third parties.
3. Always include this instruction manual and the safety guide when passing the product on to third parties.
4. Only use attachments, accessories and spare parts specified by the manufacturer.
5. Do not attempt to open the product housing on your own. The warranty is voided for products opened by the customer.
6. Refer all servicing to qualified service personnel. Servicing is required when the product has been damaged in any way, liquid has been spilled or objects have fallen into the product, when the product has been exposed to rain or moisture, does not operate normally, or has been dropped.
7. Use the product only under the conditions of use listed in the specifications.
8. Do not operate the product if it was damaged during transportation.
9. Always run cables so that no one can trip over them.
10. Keep the product and its connections away from liquids and electrically conductive objects that are not necessary for operating the product.
11. Do not use any solvents or aggressive cleaning agents to clean the product.
12. Caution: Very high signal levels can damage your hearing and your loudspeakers. Reduce the volume on the connected audio devices before switching on the product; this will also help prevent acoustic feedback.

Intended use

The product is designed for indoor and outdoor use.

The product can be used for commercial purposes.

It is considered improper use when the product is used for any application not named in the corresponding instruction manual.

Sennheiser does not accept liability for damage arising from improper use or misuse of this product and its attachments/accessories.

Before putting the products into operation, please observe the respective country-specific regulations!

Safety instructions for antennas

Use safety wires to protect the antennas against tipping/dropping.

The safety wires, rope terminations and coupling links must comply in their dimensioning and condition with the regulations and standards of the country in which they are used!

Manufacturer declarations

Warranty

Sennheiser electronic GmbH & Co. KG gives a warranty of 24 months on these products.

For the current warranty conditions, please visit our website at www.sennheiser.com or contact your Sennheiser partner.

FOR AUSTRALIA ONLY

Sennheiser goods come with guarantees that cannot be excluded under the Australian Consumer Law. You are entitled to a replacement or refund for a major failure and compensation for any other reasonably foreseable loss or damage. You are also entitled to have the goods repaired or replaced if the goods fail to be of acceptable quality and the failure does not amount to a major failure.

This warranty is in addition to other rights or remedies under law. Nothing in this warranty excludes, limits or modifies any liability of Sennheiser which is imposed by law, or limits or modifies any remedy available to the consumer which is granted by law.

To make a claim under this warranty, contact

Sennheiser Technical Services and Spare Parts Sales

c/o Linfox, Gate 3,

1 Fox Lane,

Erskine Park, 2759, NSW

Australia

Phone: (02) 9910 6700

email: au-service@sennheiser.com

All expenses of claiming the warranty will be borne by the person making the claim.

The Sennheiser International Warranty is provided by Sennheiser Australia Pty Ltd (ABN 68 165 388 312), The Zenith, Tower A, L14, 821 Pacific Highway Chatswood NSW 2067, Australia.

In compliance with the following requirements

- WEEE Directive (2012/19/EU)

Notes on disposal

The symbol of the crossed-out wheeled bin on the product, the battery/rechargeable battery (if applicable) and/or the packaging indicates that these products must not be disposed of with normal household waste, but must be disposed of separately at the end of their operational lifetime. For packaging disposal, please observe the legal regulations on waste segregation applicable in your country.

Further information on the recycling of theses products can be obtained from your municipal administration, from the municipal collection points, or from your Sennheiser partner.

The separate collection of waste electrical and electronic equipment, batteries/rechargeable batteries (if applicable) and packagings is used to promote the reuse and recycling and to prevent negative effects caused by e.g. potentially hazardous substances contained in these products. Herewith you make an important contribution to the protection of the environment and public health.

EU Declaration of conformity

- RoHS Directive (2011/65/EU)
- R&TTE Directive (1999/5/EC)

Hereby, Sennheiser electronic GmbH & Co. KG declares that the radio equipment type (accessory) AD 3700 is in compliance with Directive 2014/53/EU.

The full text of the EU declaration of conformity is available at the following internet address: www.sennheiser.com/download.

Statements regarding the FCC and Industry Canada rules

This device complies with part 15 of the FCC rules. Operation is subject to the following two conditions: (1) this device may not cause harmful interference, and (2) this device must accept any interference received, including interference that may cause undesired operation.

FR

Consignes de sécurité importantes

1. Lisez ces consignes de sécurité et la notice d'emploi du produit.
2. Conservez ces consignes de sécurité et la notice d'emploi du produit. Joignez toujours ces consignes de sécurité et la notice d'emploi au produit si vous remettez ce dernier à un tiers.
3. Joignez toujours la notice et les consignes de sécurité à l'appareil lorsque vous le transmettez à un tiers.
4. Utilisez exclusivement les appareils supplémentaires, accessoires et pièces de rechange spécifiés par le fabricant.
5. Ne tentez pas d'ouvrir vous-même le produit sous peine d'annulation de la garantie.
6. Confiez tous les travaux d'entretien à un personnel qualifié. Les travaux d'entretien doivent être effectués dès lors que le produit a subi quelque dommage que ce soit, que des liquides ou des objets ont pénétré dans le produit, que celui-ci a été exposé à la pluie ou à l'humidité, ou que le produit fonctionne mal ou a subi une chute.
7. Utilisez le produit uniquement dans les conditions indiquées dans les caractéristiques techniques.
8. Ne mettez pas le produit en service s'il a été endommagé lors du transport.
9. Placez toujours les câbles de sorte que personne ne puisse trébucher dessus.
10. Eloignez du produit et de ses raccordements tous les liquides et les corps conducteurs qui ne sont pas nécessaires à son fonctionnement.
11. Pour le nettoyage, n'utilisez ni détergent ni solvant.
12. Prudence: si le niveau du signal est très élevé, vous pouvez endommager votre audition et vos haut-parleurs ! Avant de raccorder le produit, réduisez le volume des appareils de diffusion connectés, en particulier à cause du risque d'effet larsen.

Utilisation conforme aux directives

Le produit est conçu pour une utilisation en intérieur et en extérieur.

Le produit peut être utilisé à des fins commerciales.

Est considérée comme non conforme aux directives toute utilisation du produit autre que celle décrite dans la notice d'emploi correspondante.

Sennheiser décline toute responsabilité en cas de dommage résultant d'une mauvaise utilisation ou d'une utilisation abusive du produit et de ses accessoires.

Avant de mettre ce produit en marche, veuillez observer les dispositions légales en vigueur dans votre pays!

Consignes de sécurité sur les antennes

Utilisez des élingues pour protéger les antennes contre un basculement/une chute.

Les élingues, terminaisons d'élingue et éléments connecteurs doivent être conformes, en vue de leur dimensionnement et de leur qualité, avec les directives et normes du pays dans lequel ils sont utilisés!

Déclarations du fabricant

Garantie

Sennheiser electronic GmbH & Co. KG offre une garantie de 24 mois sur ce produit.

Pour avoir les conditions de garantie actuelles, veuillez visiter notre site web sur www.sennheiser.com ou contactez votre partenaire Sennheiser.

En conformité avec les exigences suivantes

- Directive DEEE (2012/19/EU)

Notes sur la gestion de fin de vie

Le symbole de la poubelle sur roues barrée d'une croix sur le produit, la pile/batterie (le cas échéant) et/ou l'emballage signifie que ces produits, arrivés en fin de vie, ne doivent pas être jetés dans les ordures ménagères, mais faire l'objet d'une collecte séparée. Pour les déchets d'emballages, veuillez respecter les lois applicables dans votre pays en matière de tri sélectif des déchets.

Vous obtiendrez plus d'informations sur le recyclage de ces produits auprès de votre municipalité, auprès des points de collecte communaux ou auprès de votre partenaire Sennheiser.

L'objectif principal de la collecte séparée des déchets d'équipements électriques et électroniques, des piles/batteries (le cas échéant) et des emballages est de promouvoir le réemploi et/ou le recyclage et de prévenir les effets négatifs sur la santé et l'environnement dus à des polluants potentiellement contenus. Vous contribuerez ainsi à la préservation de l'environnement et à la protection de la santé.

Déclaration UE de conformité

- Directive RoHS (2011/65/UE)
- Directive R&TTE (1999/5/CE)

Le soussigné, Sennheiser electronic GmbH & Co. KG, déclare que l'équipement radioélectrique (accessoire) du type AD 3700 est conforme à la directive 2014/53/UE.

Le texte complet de la déclaration UE de conformité est disponible à l'adresse internet suivante : www.sennheiser.com/download.

Declaration requise par la FCC et l'Industry Canada

Cet appareil est conforme à la Partie 15 des réglementations de la FCC. L'utilisation de l'appareil doit respecter les deux conditions suivantes : (1) L'appareil ne doit pas produire d'interférences nuisibles, et, (2) il doit accepter toutes interferences reçues, y compris celles qui pourraient avoir des effets non désirés sur son fonctionnement.

IT

Importanti istruzioni di sicurezza

1. Leggere le presenti indicazioni di sicurezza e le istruzioni per l'uso del prodotto.
2. Conservare le presenti indicazioni di sicurezza e le istruzioni per l'uso del prodotto. Cedere il prodotto ad altri utilizzatori allegando sempre le presenti indicazioni di sicurezza e le istruzioni per l'uso.
3. Cedere il prodotto a terzi allegando sempre le istruzioni per l'uso e le indicazioni di sicurezza.
4. Utilizzare esclusivamente parti di ricambio, accessori e parti meccaniche approvati dal produttore.
5. Non aprire l'involucro del prodotto di propria iniziativa. L'apertura dei prodotti da parte del cliente provoca l'annullamento della garanzia.
6. Affidare tutti gli interventi di riparazione a personale qualificato. Gli interventi di riparazione devono essere eseguiti se il prodotto è stato danneggiato, se sono penetrati liquidi od oggetti al suo interno, se è stato esposto alla pioggia o all'umidità, se non funziona perfettamente o è stato fatto cadere.
7. Utilizzare il prodotto solo alle condizioni d'impiego indicate nei dati tecnici.
8. Non mettere in funzione il prodotto, se è stato danneggiato durante il trasporto.
9. Posare i cavi sempre in modo che nessuna possa inciampar vi.
10. Tenere i liquidi e gli oggetti a conduzione elettrica, che non sono necessari al funzionamento, lontani dal prodotto e dai relativi collegamenti.
11. Per la pulizia non utilizzare solventi o detergenti aggressivi.
12. Cautela: livelli molto elevati del segnale possono danneggiare l'udito e gli altoparlanti! Prima di collegare il prodotto ridurre il volume nei dispositivi di riproduzione collegati, anche per il rischio del feedback acustico.

Impiego conforme all'uso previsto

Il prodotto è concepito per l'impiego in ambienti interni e in ambienti esterni.

Il prodotto può essere utilizzato a scopi professionali.

Per impiego non conforme all'uso previsto si intende un utilizzo del prodotto diverso da quanto descritto nelle istruzioni per l'uso.

Sennheiser non si assume alcuna responsabilità in caso di uso improprio o impiego non conforme alla destinazione del prodotto, nonché dei prodotti ausiliari/accessori.

Prima della messa in funzione, osservare le disposizioni specifiche del paese di competenza!

Indicazioni di sicurezza per le antenne

Fissare le antenne per evitare che cadano o si ribaltino. A tale scopo, utilizzare i cavi di sicurezza (safety wires).

Le dimensioni e le caratteristiche di cavi di sicurezza, terminali dei cavi ed elementi di collegamento devono corrispondere alle disposizioni e agli standard del paese di utilizzo.

Dichiarazioni del costruttore

Garanzia

Per questo prodotto Sennheiser electronic GmbH & Co. KG offre una garanzia di 24 mesi.

Le condizioni di garanzia attualmente valide possono essere consultate sul sito Internet www.sennheiser.com oppure presso un centro servizi Sennheiser.

In conformità ai seguenti requisiti

- Direttiva RAEE (2012/19/EU)

Indicazioni per lo smaltimento

Il simbolo barrato del bidone dei rifiuti su ruote, presente sul prodotto o sulle relative pile/batterie (ove applicabile) e/o confezione, indica che, a utilizzo terminato, i prodotti non possono essere smaltiti con i rifiuti domestici, ma devono essere conferiti in impianti di smaltimento separati. Per quanto riguarda le confezioni, osservare le disposizioni di legge in materia di raccolta differenziata vigenti nel proprio Paese.

Ulteriori informazioni sul riciclo dei presenti prodotti sono disponibili presso la propria amministrazione comunale, nei punti di raccolta o ritiro o presso il centro servizi Sennheiser di fiducia.

La raccolta differenziata di apparecchi elettrici ed elettronici vecchi, di pile/batterie (ove applicabile) e confezioni serve a incentivare il riutilizzo e/o la valorizzazione dei materiali e a evitare effetti negativi causati, ad es., da sostanze potenzialmente dannose contenute in essi. In tal modo si dà un importante contributo alla tutela dell'ambiente e della salute.

Dichiarazione di conformità UE

- Direttiva RoHS (2011/65/UE)
- Direttiva R&TTE (1999/5/CE)

Il fabbricante, Sennheiser electronic GmbH & Co. KG, dichiara che il tipo di apparecchiatura radio (accessorio) AD 3700 è conforme alla direttiva 2014/53/UE.

Il testo completo della dichiarazione di conformità UE è disponibile al seguente indirizzo Internet: www.sennheiser.com/download.

ES

Instrucciones importantes de seguridad

1. Lea estas instrucciones de seguridad y las instrucciones de manejo del producto.
2. Guarde estas instrucciones de seguridad y las instrucciones de manejo del producto. En caso de que entregue el producto a terceros, hágalo siempre junto con estas instrucciones de seguridad y las instrucciones de manejo.
3. En caso de que entregue el producto a terceros, hágalo siempre junto con las instrucciones de manejo y las instrucciones de seguridad.
4. Utilice únicamente componentes, accesorios y piezas de repuesto aprobados por el fabricante.
5. No abra la carcasa del producto por cuenta propia. Ello conllevaría la pérdida de los derechos de garantía.
6. Todos los trabajos de reparación deberán ser llevados a cabo por personal de servicio cualificado. Se deberán realizar dichos trabajos cuando el producto haya sufrido daños por la entrada en él de líquidos u objetos, se haya visto expuesto a la lluvia o a la humedad, presente anomalías de funcionamiento o haya sufrido una caída.
7. Utilice el producto sólo bajo las condiciones de funcionamiento indicadas en las Especificaciones técnicas.
8. No ponga en marcha el producto si ha sufrido daños de transporte.
9. Tienda siempre los cables de modo que nadie pueda tropezar con ellos.
10. Mantenga los líquidos y los objetos conductores de electricidad que no sean necesarios para el funcionamiento alejados del producto y de sus conexiones.
11. No utilice disolventes ni limpiadores agresivos para limpiar el producto.
12. Precaución: Los niveles de señal muy elevados pueden dañar su oído y su altavoz. Reduzca el volumen en los reproductores conectados antes de conectar el producto, también por el peligro de la retroalimentación acústica.

Uso adecuado

El producto se ha concebido para su uso en recintos interiores y en el exterior.

El producto se puede utilizar para fines comerciales.

Se considerará uso no adecuado el uso de este producto de forma distinta a como se describe en las instrucciones de uso correspondientes.

Sennheiser no asumirá ningún tipo de responsabilidad si se hace un uso no adecuado del producto o de los aparatos adicionales/accesorios.

Antes de la puesta en servicio, se deben observar las disposiciones específicas del país de uso.

Indicaciones de seguridad para antenas

Asegure las antenas contra la caída/el vuelco. Utilice para ello cables de seguridad (safety wires).

Los cables de seguridad, las uniones de los extremos de los cables y los miembros de unión deben presentar unas dimensiones y unas propiedades que correspondan a las prescripciones y estándares del país en el que se vayan a utilizar.

Declaraciones del fabricante

Garantía

Sennheiser electronic GmbH & Co. KG concede una garantía de 24 meses sobre este producto.

Puede consultar las condiciones de garantía actuales en la página de Internet www.sennheiser.com u obtenerlas de su distribuidor Sennheiser.

Conformidad con las siguientes directivas

- Directiva WEEE (2012/19/EU)

Instrucciones para el desecho

El símbolo tachado del contenedor de basura sobre ruedas en el producto, la batería/pila recargable (si fuera necesario) y/o el envase advierte de que estos productos no se deben desechar con la basura doméstica al final de su vida útil, sino que deben desecharse por separado. Para los envases, observe las prescripciones legales sobre separación de desechos de su país.

Obtendrá más información sobre el reciclaje de estos productos en la administración de su municipio, en los puntos de recogida o devolución municipales o de su proveedor Sennheiser.

La recolección por separado de aparatos viejos eléctricos y electrónicos, baterías/pilas recargables (si fuera necesario) y envases sirve para promover la reutilización y/o el reciclaje y evitar efectos negativos, por ejemplo, los que puedan causar los contaminantes que contengan. Así hará una contribución muy importante para proteger nuestro medioambiente y la salud humana.

Declaración UE de conformidad

- Directiva RoHS (2011/65/UE)
- Directiva R&TTE (1999/5/CE)

Por la presente, Sennheiser electronic GmbH & Co. KG declara que el tipo de equipo radioeléctrico (accesorio) AD 3700 es conforme con la Directiva 2014/53/UE.

El texto completo de la declaración UE de conformidad está disponible en la dirección Internet siguiente: www.sennheiser.com/download.

PT

Instruções de segurança importantes

1. Leia estas informações de segurança e o manual de instruções do produto.
2. Guarde estas informações de segurança e o manual de instruções do produto. Inclua estas informações de segurança e o manual de instruções sempre que entregar o produto a terceiros.
3. Sempre que der o produto a terceiros, inclua o manual de instruções e as instruções de segurança.
4. Utilize exclusivamente componentes, acessórios e peças de substituição autorizados pelo fabricante.
5. Não tome a iniciativa de abrir a carcaça do produto. Os produtos abertos pelo cliente perdem a garantia.
6. Todos os trabalhos de reparação deverão ser realizados por pessoal qualificado. Os trabalhos de manutenção deverão ser realizados sempre que o produto tenha sido danificado de alguma forma, por exemplo, sempre que líquidos ou objetos tenham penetrado no produto ou que este tenha sido exposto à chuva ou a humidade, o seu funcionamento apresente anomalias ou que alguém o tenha deixado cair.
7. Utilize o produto apenas nas condições de funcionamento indicadas nos dados técnicos.
8. Não coloque o produto em funcionamento se tiver sido danificado durante o transporte.
9. Passe sempre o cabo de forma a que ninguém tropece.
10. Mantenha líquidos e objetos condutores de eletricidade desnecessários para o funcionamento longe do produto e das respetivas ligações.
11. Não utilize para a limpeza solventes nem detergentes agressivos.
12. Cuidado: volumes muito elevados podem danificar a sua audição e os seus auscultadores! Reduza o volume nos dispositivos de reprodução ligados antes de ligar o produto, também devido ao perigo de feedback acústico.

Utilização adequada

O produto foi concebido para ser utilizado em espaços interiores e exteriores.

O produto pode ser utilizado para fins comerciais.

Como utilização inadequada do produto é considerada a sua utilização para fins não descritos no respetivo manual de instruções.

A Sennheiser não assume qualquer responsabilidade pela utilização abusiva ou inadequada do produto, bem como dos seus acessórios.

Antes da colocação em funcionamento, observar as prescrições específicas do país!

Informações de segurança sobre as antenas

Assegure-se de que as antenas não possam cair nem tombar. Para tal, utilize cabos de segurança (Safety Wires).

As dimensões e as características dos cabos de segurança, das terminações dos cabos e dos elementos de ligação têm de estar em conformidade com os regulamentos e as normas do país de utilização!

Declarações do fabricante

Garantia

A Sennheiser electronic GmbH & Co. KG assume uma garantia de 24 meses para este produto.

As actuais condições de garantia encontram-se disponíveis em www.sennheiser.com ou junto do seu distribuidor Sennheiser.

Em conformidade com as seguintes diretivas

- Diretiva REEE (2012/19/EU)

Indicações sobre a eliminação

O símbolo do contentor de lixo com rodas barrado com uma cruz que se encontra no produto, na pilha/bateria (se aplicável) e/ou na embalagem, alerta-o para o facto de que estes produtos não podem ser eliminados no lixo doméstico normal no fim da sua vida útil, mas devem ser eliminados separadamente. Para as embalagens, por favor, respeite as prescrições legais em vigor no seu país sobre a separação de resíduos.

Obtenha mais informações sobre a reciclagem destes produtos junto da câmara municipal, do centro ou ponto de recolha local ou do seu parceiro Sennheiser.

A recolha separada de aparelhos elétricos e eletrónicos antigos, pilhas/baterias (se aplicável) e embalagens serve para promover a reciclagem e/ou reutilização e evitar efeitos negativos causados, por exemplo, por substâncias potencialmente nocivas. Assim, contribui significativamente para a proteção do ambiente e da saúde.

Declaração UE de conformidade

- Diretiva RoHS (2011/65/UE)
- Diretiva R&TTE (1999/5/CE)

O abaixo assinado Sennheiser electronic GmbH & Co. KG declara que o presente tipo de equipamento de rádio (acessório) AD 3700 está em conformidade com a Diretiva 2014/53/UE.

O texto integral da declaração de conformidade está disponível no seguinte endereço de Internet: www.sennheiser.com/download.

NL

Belangrijke veiligheidsvoorschriften

1. Lees deze veiligheidsvoorschriften en de gebruiksaanwijzing van het product zorgvuldig door.
2. Bewaar deze veiligheidsvoorschriften en de gebruiksaanwijzing van het product zorgvuldig. Geef het product altijd samen met deze veiligheidsvoorschriften en de gebruiksaanwijzing door aan derden.
3. Geef het product altijd samen met de gebruiksaanwijzing en de veiligheidsvoorschriften door aan derden.
4. Gebruik uitsluitend de door de fabrikant toegestane montage- en reserveonderdelen en toebehoren.
5. Open de behuizing van het product nooit zelf. Wanneer u het product zelf open maakt, vervalt de garantie!
6. Laat alle onderhoudswerkzaamheden door gekwalificeerd onderhoudspersoneel uitvoeren. Het product moet eerst worden gerepareerd indien het op enigerlei wijze is beschadigd, vloeistoffen of voorwerpen in het product terecht zijn gekomen, het product is blootgesteld aan regen of vocht, het product niet storingsvrij werkt of men het product heeft laten vallen.
7. Gebruik het product uitsluitend onder de in de technische specificaties aangegeven bedrijfsomstandigheden.
8. Neem het product niet in gebruik wanneer het tijdens het transport werd beschadigd.
9. Verleg alle kabels zodanig dat niemand hierover kan struikelen.
10. Houd het product en de aansluitingen daarvan uit de buurt van vloeistoffen en elektrisch geleidende voorwerpen, die niet absoluut noodzakelijk zijn voor de werking.
11. Gebruik voor het schoonmaken geen oplosmiddelen of agressieve reinigingsmiddelen.
12. Voorzichtig: Heel hoge signaalpieken kunnen uw gehoor en uw luidsprekers beschadigen! Verlaag het volume van de aangesloten weergave-apparaten voordat u het product aansluit, mede in verband met het gevaar van de akoestische terugkoppeling.

Reglementair gebruik

Het product is ontwikkeld voor het gebruik binnen- en buitenshuis.

Het product mag zakelijk worden gebruikt.

Onder niet-reglementair gebruik wordt verstaan dat u het product anders gebruikt dan beschreven in de bijbehorende gebruiksaanwijzing.

Sennheiser kan niet aansprakelijk worden gesteld wanneer het product/toebehoren onjuist wordt gebruikt of sprake is van misbruik.

Lees voor de inbedrijfstelling de specifieke voorschriften door, die voor uw land van toepassing zijn!

Veiligheidsvoorschriften voor antennes

Beveilig de antennes tegen vallen/kantelen. Gebruik hiervoor veiligheidskabels (safety wires).

Veiligheidskabels, kabeleindverbinders en verbindingsschakels moeten qua afmetingen en toestand voldoen aan de voorschriften en normen van het land waarin zij worden gebruikt!

Verklaringen van de fabrikant

Garantie

Sennheiser electronic GmbH & Co. KG verleent op dit product een garantie van 24 maanden.

De op dit moment geldende garantiebepalingen kunt u downloaden van het internet onder www.sennheiser.com of bij uw Sennheiser-leverancier opvragen.

In overeenstemming met onderstaande eisen

- WEEE-richtlijn (2012/19/EU)

Aanwijzingen voor het behandelen als afval

Symbolen van bijv. een afvalcontainer, batterij/accu (indien van toepassing) en/of verpakking met een streep erdoor wil zeggen dat deze producten aan het einde van hun levensduur niet via het huishoudelijke afval mogen worden afgevoerd, maar naar een aparte inzamelplaats moet worden afgevoerd. Zie voor verpakkingen a.u.b. de wettelijke voorschriften voor het gescheiden inleveren van afval in uw land.

Meer informatie over het recyclen van dit product kunt u opvragen bij uw gemeentelijke autoriteiten, de gemeentelijk inzamelplaatsen of uw Sennheiser-leverancier.

Het gescheiden inzamelen van oude elektrische en elektronische apparaten, batterijen/accu's (indien van toepassing) en verpakkingen heeft tot doel het hergebruik en/of de terugwinning van grondstoffen te stimuleren en negatieve effecten, bijv. door eventueel aanwezige giftige stoffen, te voorkomen. Hiermee levert u een belangrijke bijdrage aan de bescherming van het milieu en de gezondheid.

EU-conformiteitsverklaring

- RoHS-richtlijn (2011/65/EU)
- R&TTE-richtlijn (1999/5/EG)

Hierbij verklaar ik, Sennheiser electronic GmbH & Co. KG, dat het type radioapparatuur (toebehoren) AD 3700 conform is met Richtlijn 2014/53/EU.

De volledige tekst van de EU-conformiteitsverklaring kan worden geraadpleegd op het volgende internetadres: www.sennheiser.com/download.

PL

Ważne wskazówki bezpieczeństwa

1. Proszę przeczytać te wskazówki bezpieczeństwa i instrukcję obsługi produktu.
2. Proszę zachować te wskazówki bezpieczeństwa i instrukcję obsługi produktu. Przekazując produkty osobom trzecim, należy zawsze wręczyć również wskazówki bezpieczeństwa i instrukcję obsługi.
3. Przekazując produkt osobom trzecim, należy zawsze wręczyć również wskazówki bezpieczeństwa i instrukcję obsługi.
4. Proszę używać wyłącznie części zamiennych i akcesoriów dopuszczonych przez producenta.
5. Nie otwierać obudowy produktu samodzielnie. W przypadku produktów, które klient samodzielnie otworzył, wygasają świadczenia gwarancyjne.
6. Wszelkie prace konserwacyjne powinien wykonywać wykwalifikowany personel serwisowy. Prace konserwacyjne muszą zostać wykonane, jeżeli produkt zostanie w jakikolwiek sposób uszkodzony, do środka produktu dostaną się ciecze lub ciała obce, jeżeli produkt był wystawiony na działanie deszczu, nie funkcjonuje prawidłowo lub spadł na podłogę.
7. Produkt należy używać tylko zgodnie z warunkami eksploatacji podanymi w danych technicznych.
8. Proszę nie używać produktu, jeśli został uszkodzony podczas transportu.
9. Kable należy układać w taki sposób, by nikt się o nie potykał.
10. Ciecze oraz przedmioty przewodzące prąd, które nie są niezbędne do eksploatacji produktu, należy trzymać z dala od produktu i jego podłączeń.
11. Do czyszczenia nie wolno używać rozpuszczalników ani agresywnych detergentów.
12. Ostrożnie: Wysoki poziom sygnału może uszkodzić słuch oraz spowodować awarię głośników! Przed podłączeniem produktu proszę na przyłączonych urządzeniach do odtwarzania zredukować głośność, również z powodu ryzyka sprzężenia akustycznego.

Użytkowanie zgodne z przeznaczeniem

Produkt jest przeznaczony do stosowania wewnątrz pomieszczeń i na zewnątrz.

Produkt można wykorzystywać w celach przemysłowych.

Za użytkowanie niezgodne z przeznaczeniem uważa się stosowanie produktu w sposób inny niż opisano w dołączonej instrukcji obsługi.

Sennheiser nie ponosi odpowiedzialności za nadużycie bądź nieprawidłowe stosowanie produktu oraz urządzeń dodatkowych/akcesoriów.

Przed uruchomieniem należy uwzględnić obowiązujące przepisy krajowe!

Bezpieczne stosowanie anten

Proszę zabezpieczyć anteny przed upadkiem/przewróceniem. W tym celu proszę użyć liny zabezpieczającej (safety wires).

Lina zabezpieczająca, jej połączenia i elementy połączeń muszą posiadać wymiary i właściwości odpowiadające standardom oraz przepisom kraju, w którym są one stosowane!

Deklaracje producenta

Gwarancja

Sennheiser electronic GmbH & Co. KG udziela na te produkty 24-miesięcznej gwarancji.

Aktualnie obowiązujące warunki gwarancji można uzyskać w Internecie na stronie www.sennheiser.com lub u przedstawiciela firmy Sennheiser.

Zgodnie z następującymi wymaganiami

- Dyrektywa WEEE (2012/19/EU)

Informacje dotyczące utylizacji

Symbol przekreślonego śmietnika na kółkach, umieszczony na produkcie, baterii / akumulatorze (jeśli dotyczy) i / lub opakowaniu, oznacza, że produktów tych nie należy wyrzucać do pojemnika na zwykłe odpady komunalne po zakończeniu ich eksploatacji, lecz należy je przekazać do specjalnego punktu recyklingu. W przypadlu opakowań prosimy uwzględnić krajowe przepisy ustawowe dotyczące segregacji odpadów.

Dalsze informacje dotyczące recyklingu tych produktów można uzyskać w lokalnym urzędzie gminy, komunalnych punktach zbiórki odpadów lub u lokalnego przedstawiciela firmy Sennheiser.

Oddzielne zbieranie zużytych urządzeń elektrycznych i elektronicznych, baterii / akumulatorów (jeśli dotyczy) i opakowań służy wspieraniu odzysku i/lub ponownego wykorzystania surowców wtórnych oraz minimalizowaniu ich negatywnych skutków, np. ze względu zawartość potencjalnie szkodliwych substancji. W ten sposób przyczyniają się Państwo do ochrony środowiska i zdrowia.

Deklaracji zgodności UE

- Dyrektywa RoHS (2011/65/UE)
- Dyrektywa R&TTE(1999/5/WE)

Sennheiser electronic GmbH & Co. KG niniejszym oświadcza, że typ urządzenia radiowego (akcesoria) AD 3700 jest zgodny z dyrektywą 2014/53/UE.

Pełny tekst deklaracji zgodności UE jest dostępny pod następującym adresem internetowym: www.sennheiser.com/download.

SE

Viktiga säkerhetsanvisningar

1. Läs säkerhetsanvisningarna och bruksanvisningen till produkten.
2. Spara säkerhetsanvisningarna och bruksanvisningen till produkten. Skicka alltid med bruksanvisningarna och de här säkerhetsanvisningarna när du överlåter produkten till någon annan.
3. Skicka alltid med bruksanvisningen och alla säkerhetsanvisningar när produkten överlämnas till tredje part.
4. Använd endast påbyggnadsdelar, tillbehör och reservdelar som är godkända av tillverkaren.
5. Öppna aldrig produktens hölje på eget bevåg. Garantin upphör att gälla för produkter som har öppnats av kunden.
6. Låt professionell servicepersonal reparera produkterna. Produkten måste repareras om den har skadats på något sätt, om det har kommit in vätska eller föremål i produkten, om produkten utsatts för regn eller fukt, om den inte fungerar som den ska eller har tappats i golvet.
7. Produkten får endast användas under de användningsförhållanden som anges i den tekniska datan.
8. Ta inte produkten i drift om den har skadats vid transporten.
9. Dra alltid kablar så att ingen kan snubbla över dem.
10. Håll vätskor och elektriskt ledande föremål, som inte är nödvändiga för driften, på avstånd från produkten och dess anslutningar.
11. Använd inte lösningsmedel eller aggressiva rengöringsmedel för att rengöra produkten.
12. Varning: Mycket höga ljudnivåer kan skada hörseln och högtalarna! Minska volymen på anslutna uppspelningsenheter innan produkten ansluts; även på grund av risken för rundgång.

Korrekt användning

Produkten är avsedd för inom- och utomhusbruk.

Produkten får användas professionellt.

Det är inte tillåtet att använda produkten på ett annat sätt än vad som beskrivs i bruksanvisningen.

Sennheiser tar inget ansvar för missbruk eller felaktig användning av produkten eller tillbehören.

Följ landsspecifikt gällande bestämmelser innan produkten används!

Säkerhetsanvisningar för antenner

Fäst antennerna så att de inte kan ramla ner eller välta. Använd fästlinor (safety wires).

Fästlinornas, linanslutningarnas och länkarnas dimensionering och beskaffenhet måste uppfylla nationella bestämmelser och standarder.

Tillverkarintyg

Garanti

Sennheiser electronic GmbH & Co. KG ger en garanti på 24 månader för den här produkten.

Aktuella garantivillkor finns på internet på www.sennheiser.com eller hos din Sennheiser-återförsäljare.

Produkten överensstämmer med följande krav

- WEEE-direktivet (2012/19/EU)

Avfallshantering

Symbolen med den överstrukna soptunnan på produkten, batterier/uppladdningsbara batterier (om sådana finns) och/eller förpackningen anger att dessa produkter inte får slängas som vanligt hushållsavfall utan måste sorteras separat. Förpackningar ska sorteras enligt gällande avfallsbestämmelser i ditt land.

Mer information om hur dessa produkter ska återvinnas kan du få från din kommun, miljöstation eller återvinningscentral eller av din Sennheiser-återförsäljare.

Ett separat insamlande av gamla elektriska och elektronisk apparater, batterier/uppladdningsbara batterier (om sådana finns) och förpackningar har som syfte att främja återvinningen och/eller att förebygga negativa effekter exempelvis orsakade av skadliga ämnen. På detta sätt bidrar du till att skydda miljön och vår hälsa.

EU-försäkran om överensstämmelse

- RoHS-direktivet (2011/65/EU)
- R&TTE-direktivet (1999/5/EG)

Härmed försäkrar Sennheiser electronic GmbH & Co. KG att denna typ av radioutrustning (tillbehör) AD 3700 överensstämmer med direktiv 2014/53/EU.

Den fullständiga texten till EU-försäkran om överensstämmelse finns på följande webbadress: www.sennheiser.com/download.

DK

Vigtige sikkerhedshenvisninger

1. Læs disse sikkerhedshenvisninger og betjeningsvejledningen til produktet.
2. Opbevar disse sikkerhedshenvisninger og betjeningsvejledningen til produktet. Overdrag altid produktet til andre brugere sammen med disse sikkerhedshenvisninger og betjeningsvejledningen.
3. Hvis produktet overdrages til tredjeperson, skal betjeningsvejledningen og sikkerhedsanvisningerne altid følge med.
4. Anvend udelukkende monterings-, tilbehørs- og reservedele, der er godkendt af producenten.
5. Åbn ikke egenhændigt produktets hus. Garantien bortfalder for produkter, der blev åbnet egenhændigt af kunden.
6. Alle reparationer skal udføres af kvalificeret servicepersonale. Istandsættelser skal udføres, når produktet på en eller anden måde er blevet beskadiget, hvis der er kommet væsker eller genstande ind i produktet, hvis produktet har været udsat for regn eller fugt, ikke fungerer fejlfrit eller er blevet tabt.
7. Anvend kun produktet under driftsbetingelserne, der er anført i de tekniske data.
8. Tag ikke produktet i brug, hvis det blev beskadiget under transporten.
9. Træk altid kabler, så ingen kan falde over dem.
10. Hold væsker og elektrisk ledende genstande, der ikke er nødvendige til brugen, borte fra produktet og dets tilslutninger.
11. Anvend ikke opløsningsmidler eller aggressive rengøringsmidler til rengøring.
12. Forsigtig: Meget høje signalniveauer kan beskadige din hørelse og dine højttalere! Skru ned for lydstyrken på de tilsluttede afspilningsenheder, før du tilslutter produktet, også på grund af faren for akustisk tilbagekobling.

Bestemmelsesmæssig anvendelse

Produktet er beregnet til anvendelse i indendørs rum og udendørs.

Produktet må anvendes i erhvervsmæssig sammenhæng.

Det anses for ikke bestemmelsesmæssig anvendelse, hvis du bruger produktet på anden måde end beskrevet i den tilhørende betjeningsvejledning.

Sennheiser hæfter ikke ved misbrug eller ikke bestemmelsesmæssig anvendelse af produktet samt ekstraudstyr/tilbehør.

Læs de gældende nationale bestemmelser inden ibrugtagning!

Sikkerhedshenvisninger til antenner

Sørg for at sikre antennerne, så de ikke falder ned/vælter. Anvend sikringswirer (Safety Wires).

Dimensioneringen og beskaffenheden for sikringswirer, wireendeforbindelser og forbindelseselementer skal stemme overens med forskrifterne og standarderne i det land, de anvendes!

Producenterklæringer

Garanti

Sennheiser electronic GmbH & Co. KG yder 24 måneders garanti på dette produkt.

De gældende garantibetingelser findes på internetadressen www.sennheiser.com eller de kan fås hos din Sennheiser-forhandler.

I overensstemmelse med følgende direktiver

- WEEE-direktiv (2012/19/EU)

Henvisninger vedr. bortskaffelse

Symbolet med den overstregede skraldespand på hjul på produktet, batteriet/det genopladelige batteri (hvis relevant) og/eller emballagen gør opmærksom på, at disse produkter ikke må bortskaffes med det normale husholdningsaffald efter afslutningen af sin levetid men skal bortskaffes separat i overensstemmelse med forskrifterne. Overhold de gældende lovmæssige forskrifter i dit land angående affaldssortering med henblik på emballagerne.

Yderligere informationer om genanvendelse af disse produkter kan fås på kommunekontoret, de kommunale genbrugsstationer eller hos din Sennheiser-partner.

Den separate indsamling af udtjent el- og elektronikudstyr, batterier/genopladelige batterier (hvis relevant) og emballager har til formål at fremme genanvendelsen og/eller genvindingen og undgå negative følger, f.eks. som følge af potentielt indeholdte skadelige stoffer. Hermed yder du et vigtigt bidrag til at beskytte miljøet og sundheden.

EU-overensstemmelseserklæringen

- RoHS-direktiv (2011/65/EU)
- R&TTE-direktiv (1999/5/EF)

Hermed erklærer Sennheiser electronic GmbH & Co. KG, at radioudstyrstypen (tilbehør) AD 3700 er i overensstemmelse med direktiv 2014/53/EU.

EU-overensstemmelseserklæringens fuldetekst kan findes på følgende internetadresse: www.sennheiser.com/download.

FI

Tärkeitä turvallisuusohjeita

1. Lue nämä turvallisuusohjeet ja tuotteen käyttöohje.
2. Säilytä nämä turvallisuusohjeet ja tuotteen käyttöohje vastaisen käytön varalle. Jos luovutat tuotteen muiden henkilöiden käyttöön, luovuta myös sekä nämä turvallisuusohjeet että käyttöohje tuotteen mukana.
3. Luovuta tuote toiselle käyttäjälle aina yhdessä sen käyttöohjeen ja turvallisuusohjeiden kanssa.
4. Käytä ainoastaan valmistajan hyväksymiä asennus-, lisävaruste- ja varaosia.
5. Tuotteen koteloa ei saa avata omatoimisesti. Mikäli asiakas on avannut tuotteen kotelon omatoimisesti, takuu raukeaa.
6. Jätä kaikki kunnostustyöt tehtävään pätevän huoltohenkilöstön suoritettaviksi. Tuote on korjattava aina kun se on vaurioitunut. Vaurioitumisella tarkoitetaan tässä myös nesteiden tai esineiden kulkeutumista tuotteen sisään, tuotteen altistumista sateelle tai kosteudelle, tuotteen toimimista virheellisesti tai tuotteen putoamisesta aiheutuvia vaurioita.
7. Tuotetta saa käyttää vain teknisissä tiedoissa ilmoitetuissa käyttöolosuhteissa.
8. Älä ota tuotetta käyttöön, mikäli se on vaurioitunut kuljetuksen aikana.
9. Sijoita kaapelit aina siten, ettei kukaan voi kompastua niihin.
10. Pidä nesteet ja sähköisesti johtavat esineet, jotka eivät ole välttämättömiä käytön aikana, etäällä tuotteesta ja sen liitännöistä.
11. Puhdistukseen ei saa käyttää liuottimia tai aggressiivisia puhdistusaineita.
12. Varo: Erittäin korkeat signaalitasot voivat vaurioittaa kuulosa ja kaiuttimia! Pienennä äänenvoimakkuutta kytketyistä toistolaitteista ennen tuotteen kytkemistä, myös akustisen kierron vaaran vuoksi.

Käyttötarkoitus

Tuote on suunniteltu sekä sisällä että ulkona tapahtuvaan käyttöön.

Tuotetta saa käyttää ammattimaiseen tarkoitukseen.

Määräysten vastaista käyttöä on kaikki tuotteen käyttö muihin kuin käyttöohjeen mukaisiin tarkoituksiin.

Sennheiser ei vastaa tuotteen eikä tuotteeseen liittyvien oheisvarusteiden/lisäosien väärinkäytön tai virheellisen käytön seurauksista.

Ennen käyttöönottoa on otettava huomioon käyttömaassa voimassa olevat määräykset!

Antenneja koskevia turvallisuusohjeita

Suojaa antennit putoamiselta/kaatumiselta. Käytä tarkoituksen kiinnityksöysiä (safety wires).

Kiinnityksöysien, köysipäätteiden ja liitoskappaleiden mitoituksen ja ominaisuuksien on täytettävä käyttömaassa voimassa olevien määräysten ja standardien vaatimukset!

Valmistajan vakuutukset

Takuu

Sennheiser electronic GmbH & Co. KG myöntää tälle tuotteelle 24 kuukauden takuun.

Tällä hetkellä voimassa olevat takuuehdot voi katsoa internetistä (www.sennheiser.com) tai ne voi pyytää lähimmältä Sennheiser-edustajalta.

Tuote täyttää seuraavien direktiivien vaatimukset

- WEEE-direktiivi (2012/19/EU)

Ohjeet hävittämiseen

Tuotteessa, akuissa/paristoissa (tarvittaessa) ja/tai pakkausmateriaalissa oleva tunnus (pyörillä varustettu jäteastia, jonka yli on vedetty risti) osoittaa, että näitä tuotteita ei saa hävittää normaalin kotitalousjätteen seassa, vaan ne on hävitettävä erikseen niiden käyttöiän päättyessä. Pakkauksiin liittyen huomioi oman maasi jätteiden lajittelua koskeva lainsäädäntö.

Lisätietoja näiden tuotteiden kierrätyksestä on saatavissa paikallishallinnosta, kunnallisista keräys- tai palautuspisteistä tai lähimmältä Sennheiser-edustajalta.

Erikseen tapahtuvan sähkö- ja elektroniikkalaitteiden, paristojen/akkujen (tarvittaessa) ja pakkausten keräämisen tarkoituksena on edistää toisaalta sähkö- ja elektroniikkaromun uusiokäyttöä niin materiaalien osalta kuin muissakin muodoissa sekä ehkäistä toisaalta tällaisesta romusta aiheutuvat haittavaikutukset, esimerkiksi romun mahdollisesti sisältämien haitallisten aineiden vuoksi. Näin sinulla on tärkeä osa elinympäristön ja terveyden suojelemisessa.

EU-vaatimustenmukaisuusvakuutuksesta

- RoHS-direktiivi (2011/65/EU)
- R&TTE-direktiivi (1999/5/EY)

Sennheiser electronic GmbH & Co. KG vakuuttaa, että radiolaitetyyppi (lisälaitteet) AD 3700 on direktiivin 2014/53/EU mukainen.

EU-vaatimustenmukaisuusvakuutuksen täysimittainen teksti on saatavilla seuraavassa internetosoitteessa: www.sennheiser.com/download.

GR

Σημαντικές υποδείξεις ασφαλείας

1. Μελετήστε αυτές τις υποδείξεις ασφαλείας και τις οδηγίες λειτουργίας του προϊόντος.
2. Φυλάξτε αυτές τις υποδείξεις ασφαλείας και τις οδηγίες λειτουργίας του προϊόντος. Παραδίδετε το προϊόν σε άλλους χρήστες πάντοτε μαζί με αυτές τις υποδείξεις ασφαλείας καθώς και με τις οδηγίες λειτουργίας.
3. Παραδίδετε το προϊόν σε τρίτους πάντα μαζί με τις οδηγίες λειτουργίας και τις υποδείξεις ασφαλείας.
4. Χρησιμοποιείτε αποκλειστικά εξαρτήματα και παρελκόμενα με έγκριση από τον κατασκευαστή.
5. Μην ανοίγετε αυθαίρετα το περίβλημα του προϊόντος. Για προϊόντα που έχουν ανοιχτεί αυθαίρετα από τον πελάτη, παύει να ισχύει η εγγύηση.
6. Όλες οι επισκευές πρέπει να γίνονται από εξειδικευμένους τεχνικούς. Επισκευές πρέπει να γίνονται όταν το προϊόν έχει για κάποιο λόγο υποστεί ζημιά, αν έχουν διεισδύσει υγρά ή αντικείμενα μέσα στο προϊόν, αν το προϊόν έχει εκτεθεί σε βροχή ή υγρασία, αν δεν λειτουργεί πλέον σωστά ή αν έχει πέσει κάτω.
7. Χρησιμοποιείτε το προϊόν μόνο σύμφωνα με τις συνθήκες λειτουργίας που αναφέρονται στα τεχνικά χαρακτηριστικά.
8. Μην θέσετε το προϊόν σε λειτουργία, εάν υπέστη ζημιά κατά τη μεταφορά.
9. Τοποθετείτε τα καλώδια πάντα με τέτοιο τρόπο ώστε να μην μπορεί να σκοντάψει κανείς.
10. Κρατάτε τα υγρά και τα ηλεκτρικά αγώγιμα αντικείμενα, τα οποία δεν είναι απαραίτητα για τη λειτουργία, μακριά από το προϊόν και τις συνδέσεις του.
11. Μην χρησιμοποιείτε για τον καθαρισμό διαλυτικά ή ισχυρά καθαριστικά.
12. Προσοχή: Πολύ υψηλές στάθμες σήματος ενδέχεται να προκαλέσουν βλάβες στην ακοή και τα ηχεία! Πριν συνδέσετε το προϊόν, μειώστε την ένταση του ήχου στις συνδεδεμένες συσκευές αναπαραγωγής, λόγω του κινδύνου ακουστικής ανάδρασης.

Προβλεπόμενη χρήση

Το προϊόν έχει σχεδιαστεί για χρήση σε εσωτερικούς και εξωτερικούς χώρους.

Το προϊόν είναι κατάλληλο για επαγγελματική χρήση.

Ως μη προβλεπόμενη θεωρείται μια διαφορετική χρήση του προϊόντος από αυτήν που περιγράφεται στο αντίστοιχο εγχειρίδιο χρήσης.

Η Sennheiser δεν αναλαμβάνει καμία ευθύνη σε περίπτωση λανθασμένης ή μη προβλεπόμενης χρήσης του προϊόντος καθώς και των πρόσθετων συσκευών και των παρελκόμενων.

Πριν από την έναρξη χρήσης πρέπει να τηρούνται οι ισχύοντες κατά τόπο κανονισμοί!

Οδηγίες ασφαλείας για κεραίες

Στερεώνετε τις κεραίες ώστε να μην πέσουν. Για το σκοπό αυτό χρησιμοποιείτε σύρματα ασφάλισης (safety wires).

Οι διαστάσεις και η ποιότητα των συρμάτων ασφάλισης, των συνδέσεων συρμάτων και των συνδετικών μελών πρέπει να ανταποκρίνονται στους κανονισμούς και τα πρότυπα της χώρας όπου θα χρησιμοποιούνται!

Δηλώσεις κατασκευαστή

Εγγύηση

Η εταιρία Sennheiser electronic GmbH & Co. KG παρέχει για αυτά τα προϊόντα εγγύηση 24 μηνών.

Τους τρέχοντες έγκυρους όρους εγγύησης μπορείτε να τους βρείτε στο διαδίκτυο στη διεύθυνση www.sennheiser.com ή στην αντιπροσωπεία της Sennheiser.

Σε συμφωνία προς τις παρακάτω απαιτήσεις

- Οδηγία WEEE (2012/19/EE)

Υποδείξεις για την απόρριψη

Το σύμβολο του διαγραμμένου τροχοφόρου κάδου απορριμμάτων στο προϊόν, την μπαταρία/επαναφορτιζόμενη μπαταρία (εφόσον διατίθεται) ή/και τη συσκευασία υποδεικνύει ότι αυτά τα προϊόντα δεν πρέπει να απορρίπτονται στα οικιακά απορρίμματα στο τέλος της διάρκειας ζωής τους, αλλά σε ξεχωριστό σύστημα συλλογής απορριμμάτων. Για τις συσκευασίες τηρήστε τις νομοθετικές διατάξεις για τη διαλογή απορριμμάτων που ισχύουν στη χώρα σας.

Για περισσότερες πληροφορίες σχετικά με την ανακύκλωση αυτών των προϊόντων, απευθυνθείτε στο δήμο σας, το δημόσιο σημείο συλλογής ή απόρριψης ή στην αντιπροσωπεία της Sennheiser.

Η ξεχωριστή συλλογή των αποβλήτων ηλεκτρικού και ηλεκτρονικού εξοπλισμού, των μπαταριών/επαναφορτιζόμενων μπαταριών (εφόσον διατίθενται) και των συσκευασιών συμβάλλει στη προώθηση της επαναχρησιμοποίησης ή/και της ανακύκλωσης και στην αποτροπή των αρνητικών συνεπειών εξαιτίας π.χ. της ύπαρξης τοξικών ουσιών. Με αυτόν τον τρόπο συμβάλλετε σημαντικά στην προστασία του περιβάλλοντος και της υγείας.

Δήλωση συμμόρφωσης ΕΕ

- Οδηγίας RoHS (2011/65/EE)
- Ευρωπαϊκή οδηγία R&TTE (1999/5/EK)

Με την παρούσα ο/η Sennheiser electronic GmbH & Co. KG, δηλώνει ότι ο ραδιοεξοπλισμός (εξαρτήματα) AD 3700 πληροί την οδηγία 2014/53/ΕΕ.

Το πλήρες κείμενο της δήλωσης συμμόρφωσης ΕΕ διατίθεται στην ακόλουθη ιστοσελίδα στο διαδίκτυο: www.sennheiser.com/download.

TR

Önemli Güvenlik Bilgileri

1. Ürünün güvenlik bilgilerini ve kullanma kılavuzunu okuyun.
2. Ürünün bu güvenlik bilgilerini ve kullanma kılavuzunu saklayın. Ürünü başka kullanıcılara teslim ederken daima bu güvenlik bilgilerini ve kullanma kılavuzunu da beraberinde verin.
3. Ürünü üçüncü şahıslara teslim ederken daima kullanma kılavuzunu ve güvenlik bilgilerini de beraberinde verin.
4. Sadece üreticinin izin verdiği montaj, aksesuar ve yedek parçaları kullanın.
5. Ürünün gövdesini keyfi olarak açmayın. Müşteri tarafından keyfi olarak açılmış ürünler için garanti iptal olur.
6. Tüm onarımların kalifiye servis personeli tarafından yapılmasını sağlayın. Ürün herhangi bir şekilde zarar gördüğü zaman, ürün içerisine sıvı veya nesneler girdiyse, ürün yağmur ya da rutubete maruz bırakıldıysa, hatasız olarak çalışmıyor veya yere düşürüldüğünde onarım yapılması şarttır.
7. Ürünü sadece teknik verilerde belirtilen kullanma koşulları dahilinde kullanın.
8. Taşıma sırasında zarar gördüğünde ürünü çalıştırmayın.
9. Kabloyu daima kimsenin ayağı takılmayacağı şekilde döşeyin.
10. Çalışma için gerek görülmeyen sıvıları ve elektriği ileten nesneleri üründen ve bağlantılarından uzak tutun.
11. Temizleme amacıyla çözücü maddeler veya agresif temizlik maddeleri kullanmayın.
12. Dikkat: Çok yüksek sinyal seviyeleri, işitme duyunuza ve hoparlörlerinize zarar verebilir! Ayrıca akustik geri besleme tehlikesi nedeniyle, ürünü bağlamadan önce bağlı yayın cihazlarının ses şiddetini azaltın.

Amacına Uygun Kullanım

Ürün iç mekânlarda ve dış alanlarda kullanım için dizayn edilmiştir.

Ürün ticari olarak kullanılabilir.

Amacına aykırı kullanım durumu, bu ürünü ilgili kullanma kılavuzunda tarif edilenden farklı bir şekilde kullandığınızda söz konusu olur.

Sennheiser, ürünün veya ek cihazların/aksesuar parçalarının suistimal edilmesi ya da nizami olarak kullanılmaması halinde hiçbir sorumluluk kabul etmez.

Kullanmadan önce ilgili ülkeye özgü kuralların dikkate alınması gerekir!

Antenler için Güvenlik Bilgileri

Antenleri düşmeye/devrilmeye karşı emniyete alın. Bu amaçla güvenlik halatları kullanın (Safety Wires).

Güvenlik halatları, halat uç bağlantıları ve bağlantı elemanları boyut ve nitelik bakımından sizin bunları kullandığınız ülkenin yönetmelik ve standartlarına uygun olmalıdır!

Üretici Beyanları

Garanti

Sennheiser electronic GmbH & Co. KG bu ürün için 24 aylık bir garanti üstlenmektedir.

Güncel olarak geçerli olan garanti koşullarını, İnternet'ten www.sennheiser.com adresinden veya Sennheiser bayisinden temin edebilirsiniz.

Aşağıdaki şartnamelere uygun olarak

- WEEE Yönergesi (2012/19/AB)

Atığa ayırma için bilgiler

Ürün, pil/akü (uygulanabilir ise) ve/veya ambalajda üzerine çapraz çizgi çekilen tekerlekli çöp kutusu simgesi, bu ürünlerin kullanım ömürleri sonunda normal ev atığı üzerinden bertaraf edilmemesi, fakat ayrı bir toplama kuruluşuna iletilmesi gerektiğini bildirir. Ambalajlar için lütfen ülkenizdeki atık ayırma ile ilgili yasal talimatlara uyun.

Bu ürünlerin geri dönüşümü için ek bilgiyi belediye yönetiminizde, yerel toplama veya geri alma merkezlerinde ya da Sennheiser bayinizden alabilirsiniz.

Eski elektrik ve elektronik cihazların, piller/akülerin (uygulanabilir ise) ve ambalajların ayrı olarak toplanması, geri kazanımı ve/veya değerlendirmeyi teşvik etmek ve örneğin potansiyel olarak içerilen zararlı maddelerden kaynaklanan olumsuz etkileri önlemek için işlev görmektedir. Bu suretle çevremizin ve insan sağlığının korunması için önemli bir katkıda bulunabilirsiniz.

AB uygunluk beyanı

- RoHS Yönergesi (2011/65/AB)
- R&TTE Yönergesi (1999/5/AT)

İşbu belge ile Sennheiser electronic GmbH & Co. KG firması (aksesuarlar) AD 3700 telsiz tipinin 2014/53/AB sayılı yönergeye uygun olduğunu beyan etmektedir.

AB Uygunluk Beyanı'nın tam metni aşağıdaki internet adresinde incelenebilir: www.sennheiser.com/download.

RU

Важные указания по безопасности

1. Прочтите инструкцию по безопасности и инструкцию по эксплуатации изделия.
2. Сохраните инструкцию по безопасности и инструкцию по эксплуатации изделия. При передаче изделия другому пользователю всегда прилагайте к нему инструкцию по безопасности и инструкцию по эксплуатации.
3. Всегда передавайте изделие третьим лицам вместе с инструкцией по эксплуатации и инструкцией по безопасности.
4. Используйте только подсоединяемые компоненты, аксессуары и запчасти, допущенные к применению производителем.
5. Не вскрывайте корпус изделия самостоятельно. На изделия, вскрытые клиентами самостоятельно, гарантия не распространяется.
6. Все ремонтные работы поручайте только квалифицированному сервисному персоналу. Ремонтные работы необходимы, если изделие было каким-либо образом повреждено, если в него попала жидкость или посторонние предметы, если изделие попало под дождь или во влажную среду, не функционирует должным образом или упало.
7. Используйте изделие только с соблюдением условий эксплуатации, указанных в технических характеристиках.
8. Не включайте изделие, если оно было повреждено при транспортировке.
9. Всегда прокладывайте кабели так, чтобы исключить возможность спотыкания.
10. Оберегайте изделие и его разъемы от жидкостей, а также электропроводных предметов, которые не требуются для эксплуатации.
11. Для очистки не используйте растворители или агрессивные чистящие средства.
12. Осторожно! Очень высокий уровень сигнала может стать причиной нарушения слуха и повреждения динамиков! Перед подключением изделия уменьшите уровень громкости на подсоединенных устройствах воспроизведения, в том числе из-за опасности акустической обратной связи.

Использование по назначению

Изделие предназначено для использования в помещениях и на улице.

Изделие разрешено использовать в коммерческих целях.

Если при использовании изделия не соблюдаются указания, содержащиеся в инструкции по эксплуатации, такое использование считается не соответствующим назначению.

Компания Sennheiser не несет ответственности при неправильном обращении с изделием, а также с дополнительными устройствами и аксессуарами.

Перед вводом в эксплуатацию изучите применимые предписания законодательства своей страны и соблюдайте их!

Указания по технике безопасности для антенн

Примите меры во избежание падения и опрокидывания антенн. Используйте предохранительные тросики (Safety Wires).

Предохранительные тросики, концевые крепления тросиков и соединительные элементы по своим размерам и характеристикам должны соответствовать нормам и стандартам страны, в которой они используются!

Заявления изготовителя

Гарантия

Компания Sennheiser electronic GmbH & Co. KG предоставляет гарантию на данные изделия сроком 24 месяца.

Действующие условия предоставления гарантии можно узнать на сайте www.sennheiser.com или у дистрибьютора компании Sennheiser.

Изделие соответствует требованиям следующих нормативных актов:

- Директива WEEE (2012/19/EC)

Указания относительно утилизации

Значок в виде зачеркнутого мусорного контейнера на колесах, приведенный на изделии, батарейке/аккумуляторе (при наличии) и/или упаковке, обращает внимание на то, что эти изделия после завершения срока службы нельзя выбрасывать с бытовыми отходами. Такие изделия собираются и утилизируются отдельно. В отношении упаковок соблюдайте предписания законодательства по сортировке отходов, действующие в вашей стране.

Дополнительные сведения об утилизации данных изделий можно получить в муниципальных органах, локальных пунктах сбора и возврата, а также у партнеров Sennheiser в вашем регионе.

Целью раздельного сбора пришедших в негодность электроприборов и электронных устройств, батареек/аккумуляторов (при наличии) и упаковки является поощрение повторного использования материалов и/или их переработки, а также предотвращение отрицательных эффектов, например высвобождения потенциально содержащихся в изделиях опасных веществ. Поддерживая такой порядок, вы делаете важный вклад в сохранение окружающей среды и защиту здоровья окружающих вас людей.

ЕС декларация соответствия

- Директива RoHS (2011/65/EC)
- Директива R&TTE (1999/5/EC)

Настоящим Sennheiser electronic GmbH & Co. KG заявляет, что радиосистема (аксессуары) AD 3700 соответствует Директиве 2014/53/EC.

Полный текст заявления о соответствии стандартам ЕС можно найти в интернете по адресу: www.sennheiser.com/download.

ZH

重要安全提示

1. 请仔细阅读本安全提示和产品使用说明书。
2. 请妥善保管本安全提示和产品使用说明书。将产品交给他人使用时，务必附带安全提示和使用说明书。
3. 将产品交给第三方使用时，请务必随附使用说明书和安全提示。
4. 仅可使用经制造商许可的加装件、附件和备件。
5. 不得擅自拆开产品外壳。如果客户擅自打开产品，保修自动失效。
6. 所有维修工作必须交由具有专门资质的服务人员进行。当产品受到任何形式的损坏，液体或异物进入到产品内，产品淋雨或受潮，产品不能正常工作或者意外跌落时，必须执行维修工作。
7. 只能在技术参数中指定的工作条件下使用产品。
8. 若产品在运输过程中受损，则不得将其投入使用。
9. 敷设电缆时，确保不会有人被其绊倒。
10. 防止产品及其接口接触任何液体和非运行所需的导电物品。
11. 不得使用溶剂或腐蚀性清洁剂进行清洁。
12. 小心：信号电平过高可能会损害您的听力和扬声器！连接产品前，降低已连接的播放设备的音量，这样也能减少产生声反馈的风险。

规范使用

本产品适用于在室内和室外区域使用。

产品可用于商业用途。

任何不符合产品使用说明书中规定的使用情况均属于不规范使用。

对产品以及附加设备/配件的滥用或不规范使用而造成的损坏，Sennheiser 不承担任何责任。

与天线相关的安全提示

防止天线掉落或翻转。使用安全绳固定。

安全绳、末端接头以及连接件的设计和规格必须符合所在国的有关规定和标准！

制造商声明

保修

森海塞尔电子有限公司 (Sennheiser electronic GmbH & Co. KG) 为产品提供 24 个月的保修服务。

有关目前适用的质保条件，请参阅我司网站 www.sennheiser.com 或联系当地森海塞尔合作伙伴。

China RoHS (15)

部件名称 (Parts)	铅 (Pb)	汞 (Hg)	镉 (Cd)	六价铬 (Cr6+)	多溴联苯 (PBB)	多溴二苯醚 (PBDE)	产品环保年限 EFUP
金属部件 (Metal parts)	x	o	o	o	o	o	15
电路模块 (Circuit Modules)	x	o	o	o	o	o	15

本表格依据 SJ/T 11364 的规定编制。

o：表示该有害物质在该部件所有均质材料中的含量均在 GB/T 26572 规定的限量要求以下。

x：表示该有害物质至少在该部件的某一均质材料中的含量超出 GB/T 26572 规定的限量要求。

SPECIFICATIONS

Frequency range	470 – 866 MHz
Apex angle (-3 dB)	approx. 100°
Front-to-back ratio	≥ 14 dB
Gain	approx. 3 dB
Amplification (booster) typ.	bypass (-3 dB), 5 dB, 10 dB, 15 dB adjustable, without DC feed: -6 dB
Impedance	50 Ω
OIP3	≥ 32 dBm
RF connection	BCN socket
Power supply	9 – 15 V ⎓ / 160 – 100 mA, DC feed via antenna cable (RF OUT socket)
Mounting connection	3/8" or 5/8" thread
Dimensions	329 x 322 x 23 mm
Weight incl. booster	625 g

Pick-up pattern

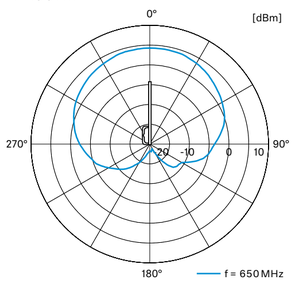

OPERATION

Overview

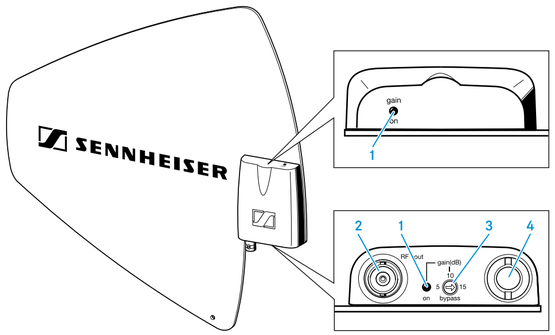

1. LED operation indicator
2. BNC socket, RF output (RF out)
3. Amplification selector
4. Mounting thread (3/8" or 5/8")

Setup

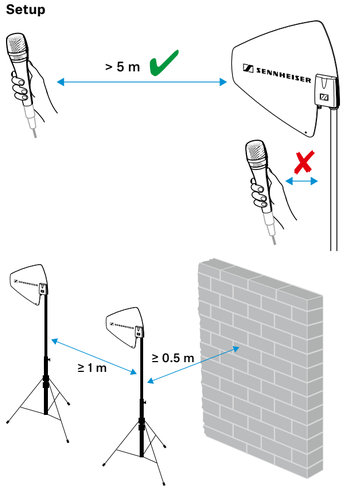

LED operation indication

LED 1 color	Selector 3 position	Amplication
red		bypass/ -3 dB
green		+5 dB
blue		+10 dB
white		+15 dB

Suitable cable types and corresponding amplification settings

Depending on the cable length, you have to adjust the amplification using the selector 3.

Amplification setting for **RG 58 cable / GZL 1019**

b 5 dB 10 dB 15 dB

Amplification setting for **RG 213 cable / GZL 5000**

b 5 dB 10 dB 15 dB

Amplification setting for very low-attenuation ¹/₂" cable

b 5 dB 10 dB 15 dB

0 10 20 30 40 50 60 70 80 90 100 110 m
0 30 60 90 120 150 180 210 240 270 300 330 360 ft
Cable length (m/ft)

Accessories

GZL 1019-A1	BNC/BNC cable, 1 m	Art. no. 002324
GZL 1019-A5	BNC/BNC cable, 5 m	Art. no. 002325
GZL 1019-A10	BNC/BNC cable, 10 m	Art. no. 002326
GZG 1029	Swivel joint	Art. no. 003226
GZP 10	Mounting plate for GZG 1029	Art. no. 003193